OZNACZENIE MASZYNY

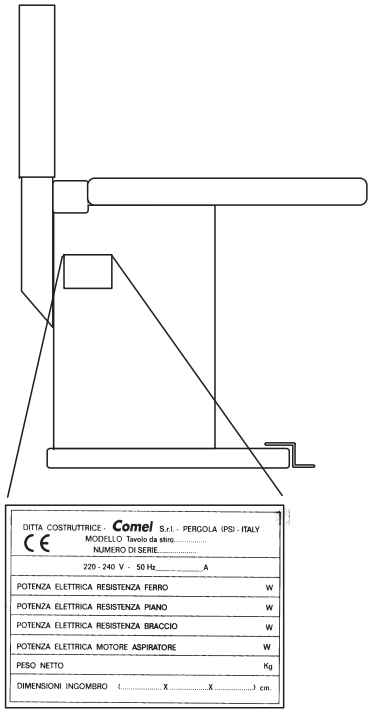

NUMER SERYJNY.....

PN0125

Dane, opisy oraz rysunki zawarte w tym dokumencie **nie są zobowiązujące**.
Firma zastrzega sobie prawo do wprowadzania zmian,które uzna za stosowne.

BELLUSSI LTD
OFFICIAL DISTRIBUTOR

94303 ŁÓDŹ - POLAND
UL. KONSTANTYNOWSKA, 34
Web: www.bellussi.com.pl

TEL. +48 042 6342108 - 6342129
FAX +48 042 6342140
e-mail: bellussi@bellussi.com.pl

CO.M.E.L. SRL
COSTR. ELETTROMECCANICHE MACCHINE DA STIRO

61045 PERGOLA (PS) - ITALIA
VIA DELL' INDUSTRIA, 40
ZONA INDUSTRIALE SUD

TEL. 0721/735110 - 735111
FAX 0721/735114
P.O. Box 62 P.IVA 0045639 041 8

INSTRUKCJA OBSŁUGI I KONSERWACJI

MP.A.S
MODELLO

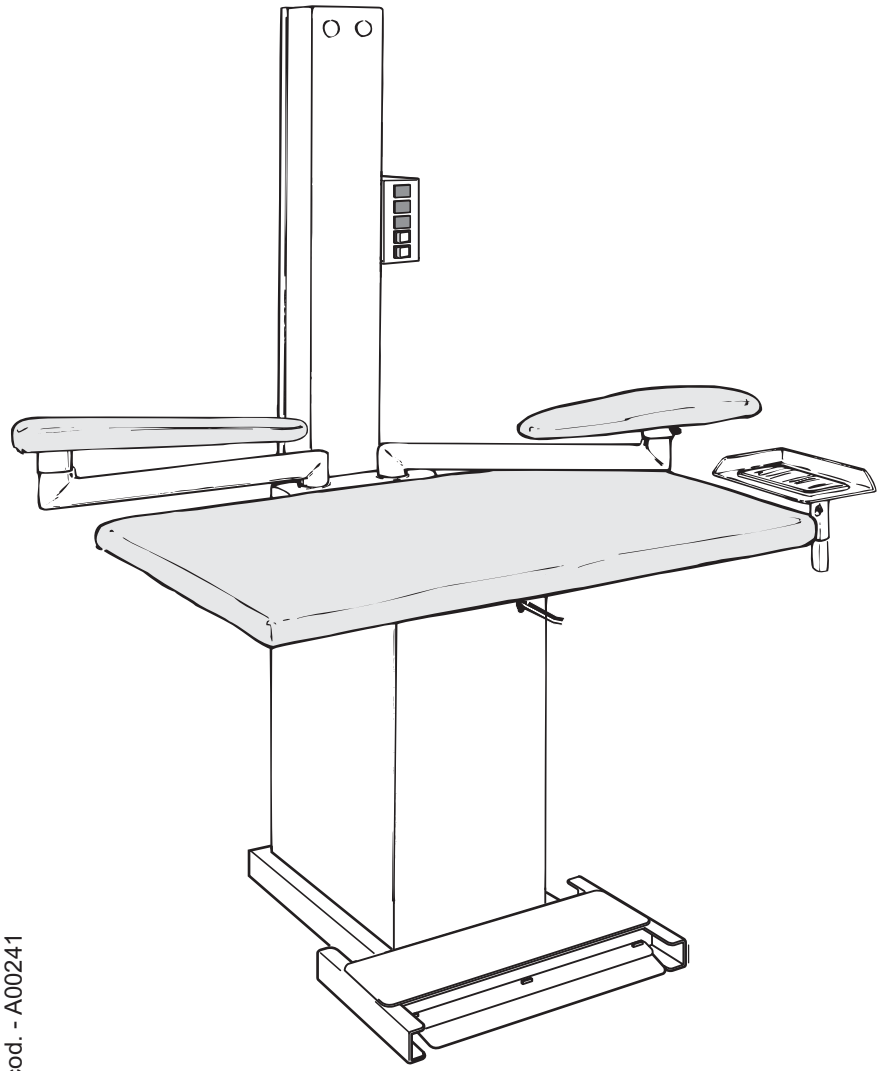

Comel

cod. - A00241

Uważnie czytać

U W A G A

Aby zapewnić bezpieczeństwo operatorowi, oraz w celu uniknięcia jakichkolwiek szkód, przed rozpoczęciem pracy z maszyną należy zapoznać się z instrukcją.

SIMBOLI POSTI SULLA MACCHINA

UWAGA, ROZPOZNANO ŹRÓDŁO CIEPŁA MOŻE WYSTĘPOWAĆ NIEBEZPIECZNA TEMPERATURA

WYŁĄCZYĆ NAPIĘCIE PRZED INTERWENCJĄ NA MASZYNIE

IDENTYFIKUJ PRZEWÓD UZIEMIENIA

SIMBOLI DI INDICAZIONE

NIE USUWAĆ URZĄDZEŃ I OSŁON BEZPIECZEŃSTWA

ZAKAZ INTERWENCJI PRZY URUCHOMIONEJ MASZYNIE

UWAGI BEZPIECZEŃSTWA:

* Bezpieczeństwo elektryczne tego urządzenia jest zapewnione tylko w przypadku, kiedy urządzenie jest podłączone do sprawnej instalacji z uziemieniem, zgodnym z normami bezpieczeństwa elektrycznego. Producent nie może być odpowiedzialny za ewentualne szkody powstałe w wyniku braku uziemienia urządzenia. W przypadku niepewności, skonsultować się z serwisem.

* Producent nie może ponosić odpowiedzialności za nieprawidłowe, błędne oraz lekkomyślne użytkowanie, przez niewykwalifikowane osoby.

* Nie dotykać urządzenia wilgotnymi rękoma czy stopami.

* Nie pozostawiać bez nadzoru urządzenia, kiedy jest włączone, gdyż może stać się potencjalnym źródłem zagrożenia.

* Przed wykonaniem czynności czyszczenia lub konserwacji odłączyć urządzenie z sieci zasilania, wyjmując wtyczkę z gniazdka.

* W przypadku potrzeby dokonywania ewentualnych napraw, należy skontaktować się z serwisem, posiadającym autoryzację producenta i pytać o oryginalne części zamienne. Nie przestrzeganie powyższych zaleceń może zmniejszyć bezpieczeństwo pracy urządzenia.

* Kiedy nie korzysta się z urządzenia wyjąc kabel z gniazdka.

Urządzenie jest zgodne z normami **CEE 89/392**

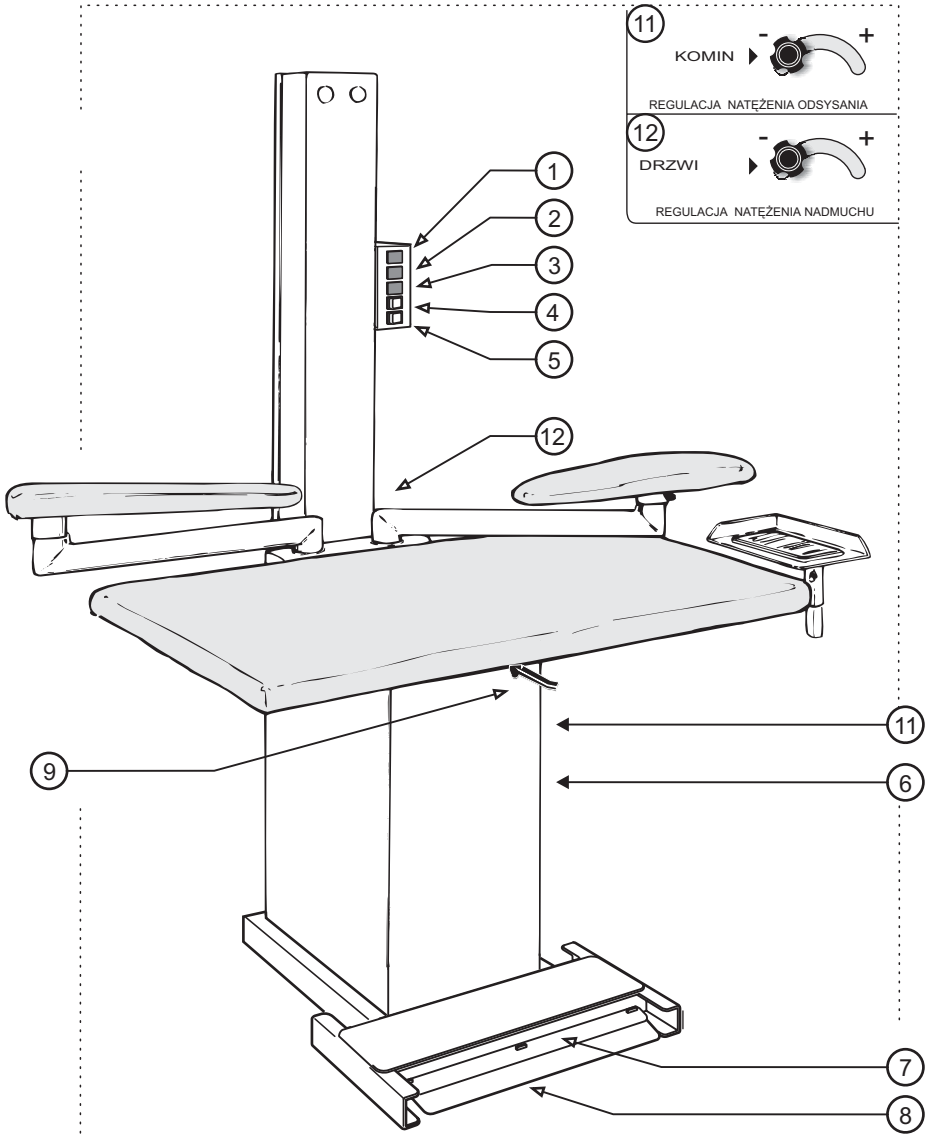

LEGENDA

1__WYŁĄCZNIK ŻELAZKA
2__WYŁĄCZNIK LAMPY
3__WYŁĄCZNIK 2° RAMIENIA
4__WYŁĄCZNIK 1° RAMIENIA
5__WYŁĄCZNIK PŁYTY
6__REGULACJA TEMPERATURY PŁYTY
7__PEDAŁ NADMUCHU
8__PEDAŁ ODSYSANIA
9__REGULACJA ODSYSANIA I NADMUCHU

INSTRUKCJA PRAWIDŁOWEGO UŻYTKOWANIA

PODŁĄCZENIE

1. Podłączenie przewodu elektrycznego, w który wyposażona jest maszyna.

- jednofazowe : wyłącznik na ścianie obudowy z zaworami zabezpieczającymi do 10 Amp.

URUCHOMIENIE

a. włączyć wyłącznik główny zabezpieczający \.

b. wyłącznik : (5) załącza płytę grzewczą, posiada on również funkcję wyłącznika głównego urządzenia. Wyłącznik (4) załącza pierwsze ramie, drugie ramie uruchamia włącznik (3), (2) włącza lampę a włącznik (1) żelazko.

c. w przypadku zmiany temperatury płyty wystarczy przekręcić pokrętło termostatu (6), do prawidłowego prasowania zaleca się ustawienie na temperaturze od 80° - 90 ° .

d. do włączenia odsysania płyty i ramienia (jeżeli jest na wyposażeniu maszyny) wystarczy nacisnąć pedał (8) natomiast pedałem (7) uruchamiamy nadmuch.

e. dźwignią (10) możemy regulować odsysanie i nadmuch płyty, co pozwala na odsysanie i nadmuch ramienia. Za pomocą pokrętła (10) regulujemy odsysanie, (11) reguluje nadmuch.

WYŁĄCZENIE

a. wyłączyć wszystkie wyłączniki znajdujące się w urządzeniu i skontrolować wyłączenie odpowiednich lampek

b. wyłączyć wyłącznik główny zabezpieczający.

PROBLEMY z płytą do prasowania

Płyta zimna lub przegrzana	- Termostat działa niepoprawnie lub jest źle wyregulowany	- Wymienić termostat lub wyregulować temperaturę na 80° - 90°
Odsysanie płyty nie wystarczające lub brak odsysania.	- Filc zapchany	- Wymienić.
Odsysacz nie działa	- Silnik odsysania spalił się. - Kondensator silnika spalił się. - Micro pedała popsuty. - kabel elektryczny popsuty.	- Wymienić. - Wymienić. - Wymienić. - Wymienić.

W przypadku awarii lub/i nieprawidłowego działania urządzenia, wyłączyć je. W przypadku potrzeby dokonywania ewentualnych napraw, należy skontaktować się z serwisem, posiadające autoryzację producenta i pytać o oryginalne części zamienne. Nie przestrzeganie powyższych zaleceń może zmniejszyć bezpieczeństwo pracy urządzenia.

RICAMBI
DEL COSTRUTTORE

W przypadku potrzeby dokonywania ewentualnych napraw, należy skontaktować się z serwisem, posiadającym autoryzację producenta i pytać o oryginalne części zamienne. Nie przestrzeganie powyższych zaleceń może zmniejszyć bezpieczeństwo pracy urządzenia.

Comel

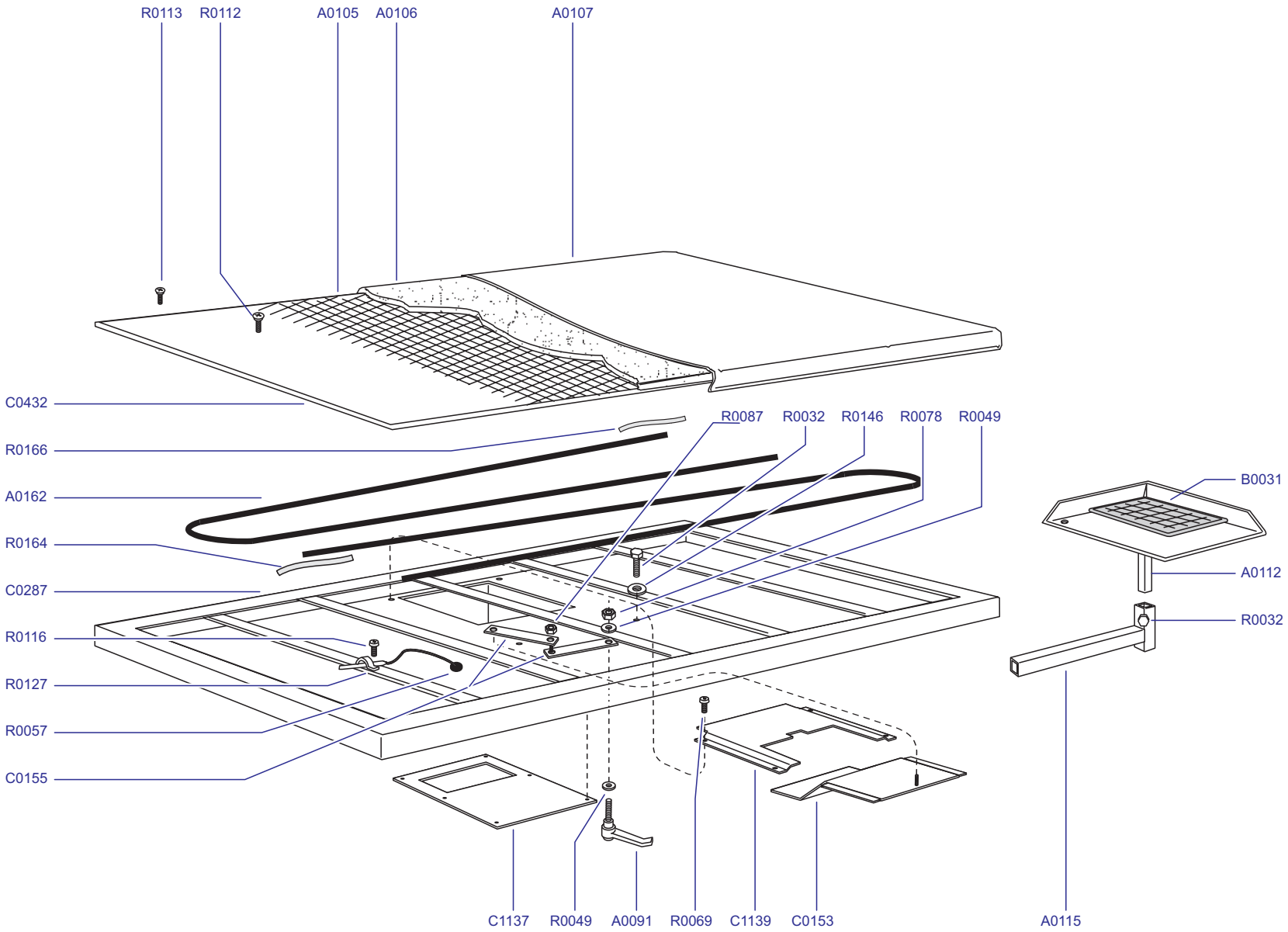

N.	OPIS	II*
A0091	DŹWIGNIA	1
A0105	SIATKA PŁYTY	1
A0106	FILC	1
A0107	PŁÓTNO	1
A0112	PŁYTA	1
A0115	PODPORA	1
A0162	GRZAŁKA	1
B0031	PODKŁADKA NA ŻELAZKO	1
C0153	DŁAWICA ODSYSANIA	1
C0155	DRĄŻEK ZAWORU	1
C0287	PŁYTA	1
C0432	PŁYTA Z OTWORAMI	1
C1137	KOŁNIERZ	1
C1139	PROWADNICA DŁAWICY ODSYSANIA	1
R0032	ŚRUBA	6
R0049	PODKŁADKA	2
R0057	OSŁONA KABLA	1
R0069	ŚRUBA	4
R0078	NAKRĘTKA	1
R0087	NAKRĘTKA	1
R0112	ŚRUBA	15
R0113	ŚRUBA	24
R0116	ŚRUBA	1
R0127	DŁAWIK	1
R0146	PODKŁADKA	4
R0164	OSŁONA	1
R0166	OSŁONA	4

*ILOŚĆ CZĘŚCI W MASZYNIE (TUTAJ)

Uwaga: rysunek służy jako pomoc w odnajdywaniu części maszyny, dla łatwiejszej konserwacji

Comel RICAMBI

OPIS	NAZWA	DATA OST. ZMIANY	RYSUNEK
PŁYTA	MP-A-S (NADMUCH)	01/03/2000	TAV-0354

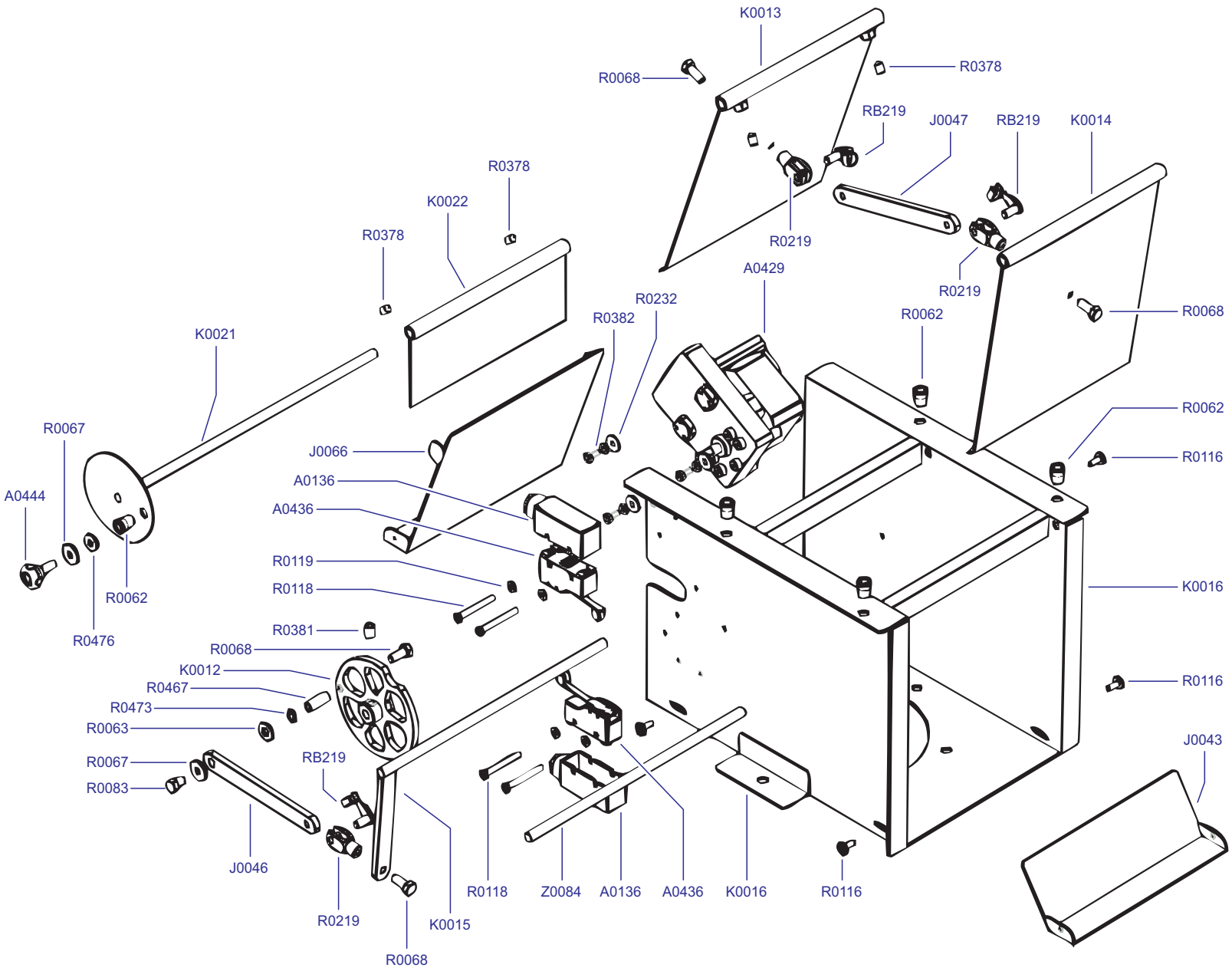

N.	OPIS	II*
A0136	OSŁONA MICRWYŁĄCZNIKA	2
A0429	SILNIK	1
A0436	MIKROWYŁĄCZNIK	2
A0444	POKRĘTŁO	1
J0043	TYLNI OGRANICZNIK RUCHU	1
J0046	DŹWIGNIA POPYCHU	1
J0047	DŹWIGNIA ZAWORU	1
J0066	PRZEDNI OGRANICZNIK	1
K0012	KRZYWKA MIKROWYŁĄCZNIKA	1
K0013	ZAWÓR PRZEDNI	1
K0014	ZAWÓR TYLNI	1
K0015	SWORZEŃ	1
K0016	OBUDOWA	1
K0021	SWORZEŃ Z PŁYTKĄ	1
K0022	ZAWÓR	1
R0062	KOŁEK	5
R0063	PODKŁADKA	1
R0067	PODKŁADKA	2
R0068	ŚRUBA	4
R0083	ŚRUBA	1
R0116	ŚRUBA	6
R0118	ŚRUBA	4
R0119	PODKŁADKA	7
R0219	WIDEŁKI	3
R0232	PODKŁADKA	3
R0378	ŚRUBA	4
R0381	ŚRUBA	1
R0382	ŚRUBA	3
R0467	DYSTANS	1
R0473	ZAWLECZKA	1
R0476	PODKŁADKA	1
RB219	ZATRZASK	3
Z0084	SWORZEŃ	1

*ILOŚĆ CZĘŚCI W MASZYNIE (TUTAJ)

Uwaga: rysunek służy jako pomoc w odnajdywaniu części maszyny, dla łatwiejszej konserwacji

Comel RICAMBI

OBUDOWA ODSYSANIA I NAWIEWU	NADMUCHY STANDARD	30/11/2000	TAV-0761
OPIS	NAZWA	DATA OST. ZMIANY	RYSUNEK

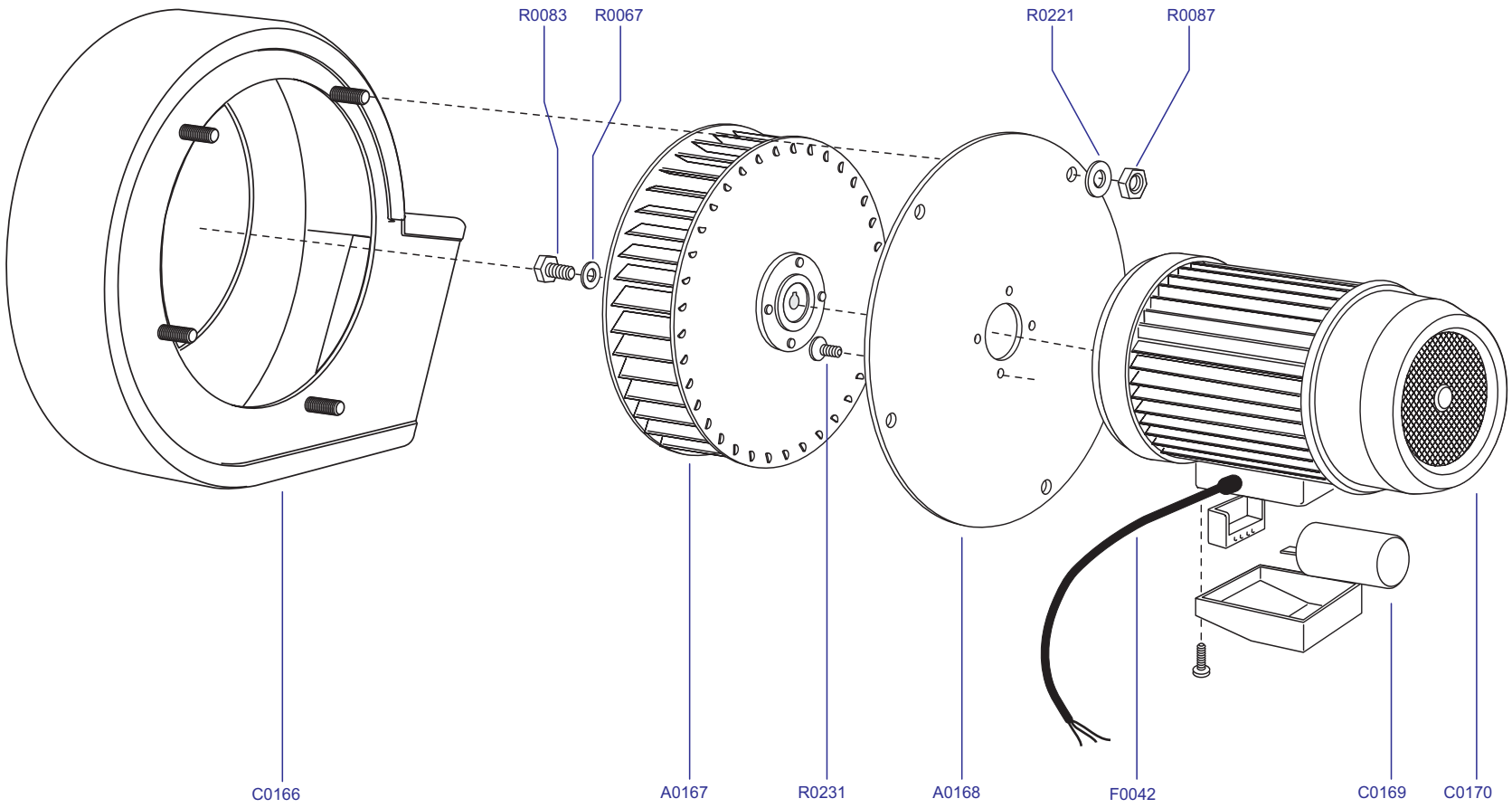

N.	OPIS	II*
A0167	WIRNIK	1
A0168	KOŁNIERZ SILNIKA	1
C0166	OSŁONA ODSYSACZA	1
C0169	KONDENSATOR	1
C0170	SILNIK ODSYSACZA	1
F0042	KABEL	1
R0067	PODKŁADKA	1
R0083	ŚRUBA	1
R0087	NAKRĘTKA	4
R0221	PODKŁADKA	4
R0231	ŚRUBA	4

*ILOŚĆ CZĘŚCI W MASZYNIE (TUTAJ)

Uwaga: rysunek służy jako pomoc w odnajdywaniu części maszyny, dla łatwiejszej konserwacji

Comel RICAMBI

ODSYSANIE I SILNIK PRZEMYSŁOWY (HP 0,8JEDNOFAZOWY)	BR R (AKCESORIA)	01/10/1999	TAV-0256
OPIS	NAZWA	DATA OST. ZMIANY	RYSUNEK

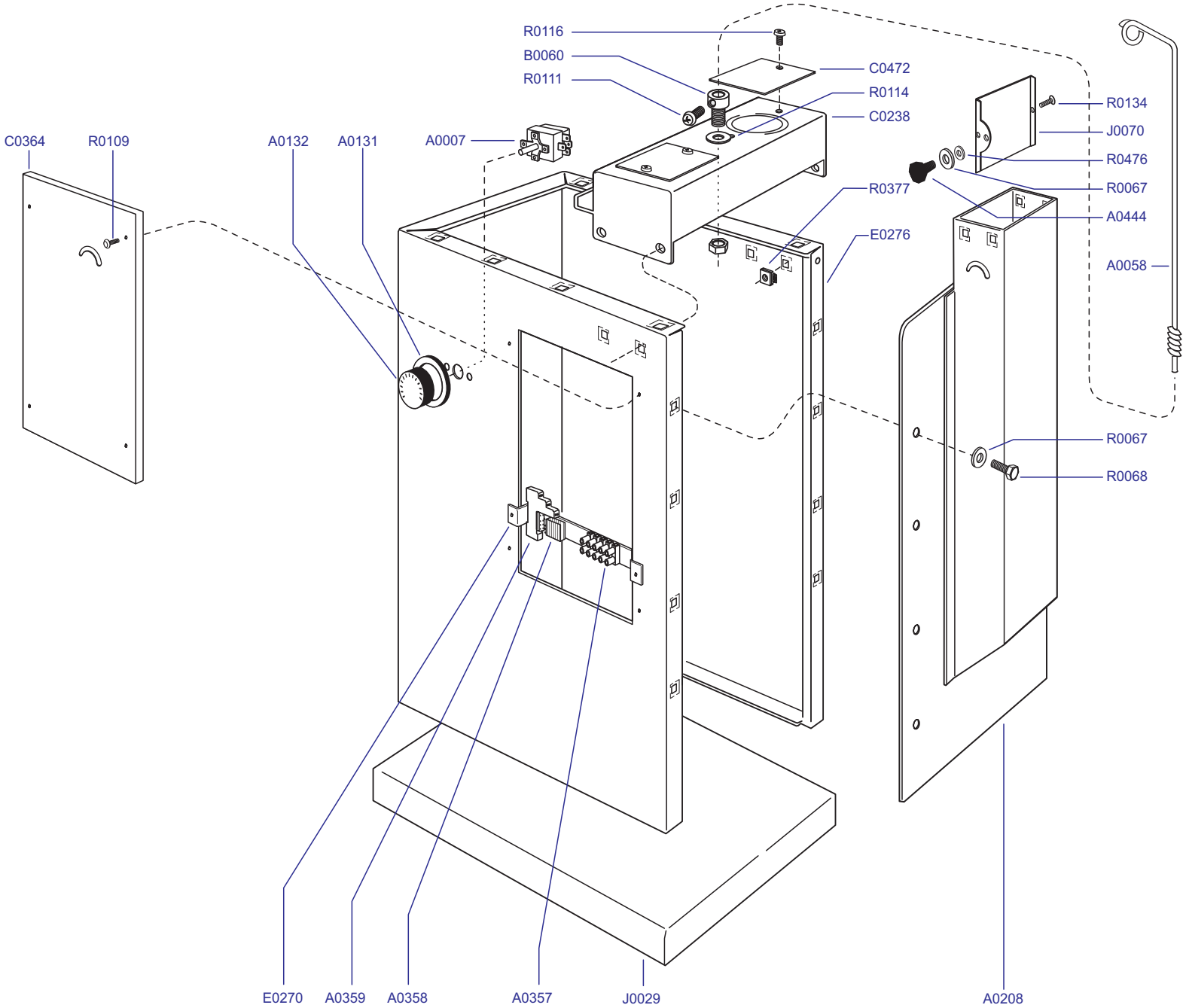

N.	OPIS	II*
A0007	TERMOSTAT PŁYTY	1
A0058	DRĄŻEK NOŚNY KABLA	1
A0131	OSŁONA TERMOSTATU	1
A0132	POKRĘTŁO TERMOSTATU	1
A0208	DOLNA CZĘŚĆ KOMINA	1
A0357	KOSTKA ELEKTRYCZNA	1
A0358	PRZEKAŹNIK	1
A0359	GNIAZDO PRZEKAŹNIKA	1
A0444	UCHWYT	1
B0060	ZŁĄCZKA	1
C0149	DRZWICZKI	2
C0238	PODPORA	1
C0364	OBUDOWA	1
C0472	ZAŚLEPKA	2
E0270	PODSTAWA	1
E0276	OBUDOWA	1
J0029	PODPORA	1
J0070	ZAWÓR	1
R0057	OSŁONA KABLA	3
R0067	PODKŁADKA	21
R0068	ŚRUBA	14
R0109	ŚRUBA	2
R0111	ŚRUBA	1
R0114	NAKRĘTKA	1
R0116	ŚRUBA	4
R0134	ŚRUBA	2
R0377	NAKRĘTKA	22
R0476	PODKŁADKA TEFLONOWA	1

*ILOŚĆ CZĘŚCI W MASZYNIE (TUTAJ)

Uwaga: rysunek służy jako pomoc w odnajdywaniu części maszyny, dla łatwiejszej konserwacji

Comel RICAMBI

DOLNA CZĘŚĆ MASZYNY	MP-A-S	28/04/2003	TAV-0765
OPIS	NAZWA	DATA OST. ZMIANY	RYSUNEK

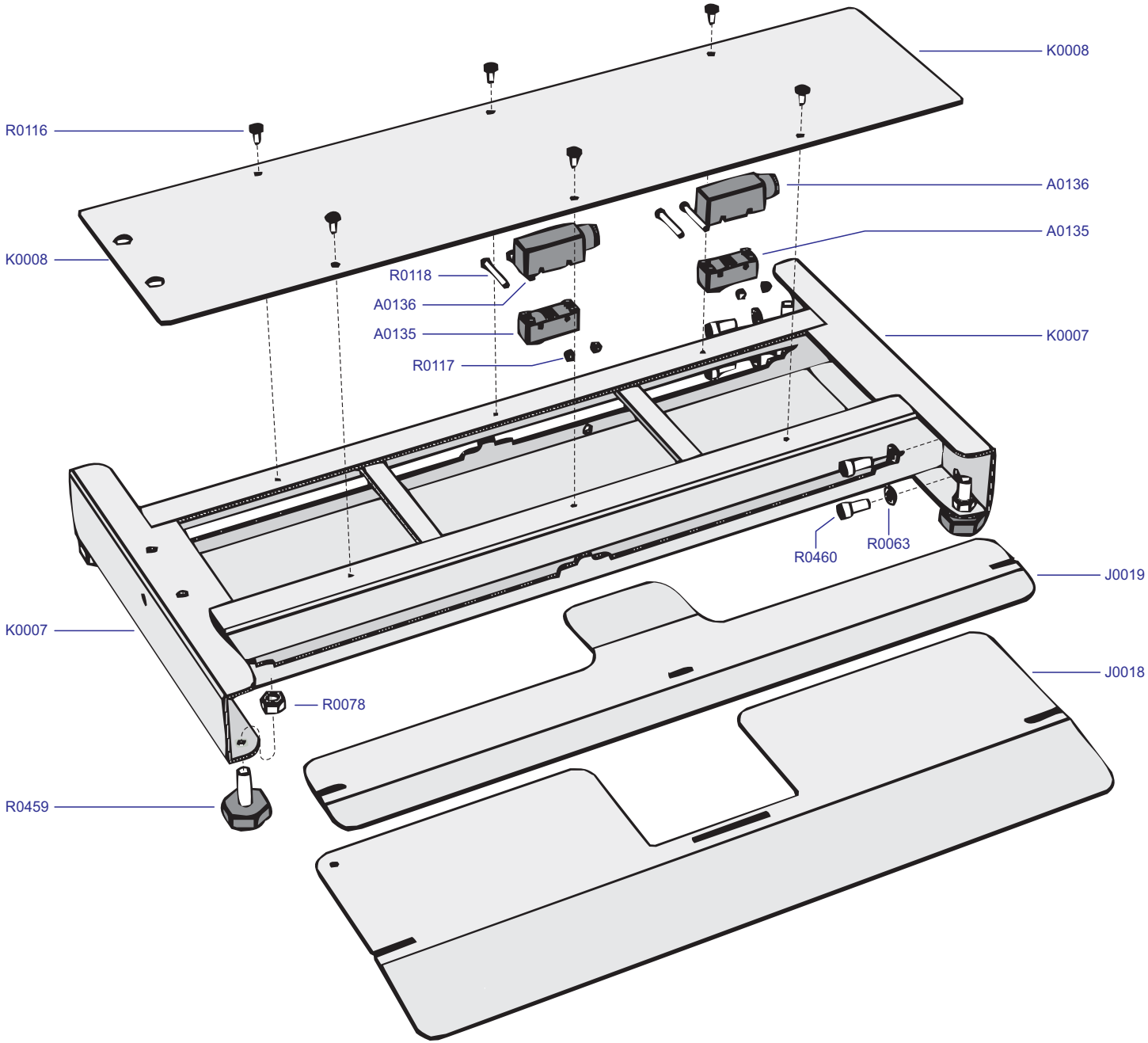

N.	OPIS	II*
A0135	MIKROWYŁĄCZNIK	2
A0136	OSŁONA MIKROWYŁĄCZNIK	2
J0018	PEDAŁ ODSYSANIA	1
J0019	PEDAŁ NAWIEWU	1
K0007	OBUDOWA PEDAŁU	1
K0008	OSŁONA PEDAŁU	1
R0078	NAKRĘTKA	4
R0116	ŚRUBA	6
R0117	NAKRĘTKA	4
R0118	ŚRUBA	4
R0459	PEDAŁ	4

*ILOŚĆ CZĘŚCI W MASZYNIE (TUTAJ)

Uwaga: rysunek służy jako pomoc w odnajdywaniu części maszyny, dla łatwiejszej konserwacji

Comel RICAMBI

PEDAŁ ODSYSANIA I NAWIEWU	BR-MP	17/07/2000	TAV-0760
OPIS	NAZWA	DATA OST. ZMIANY	RYSUNEK

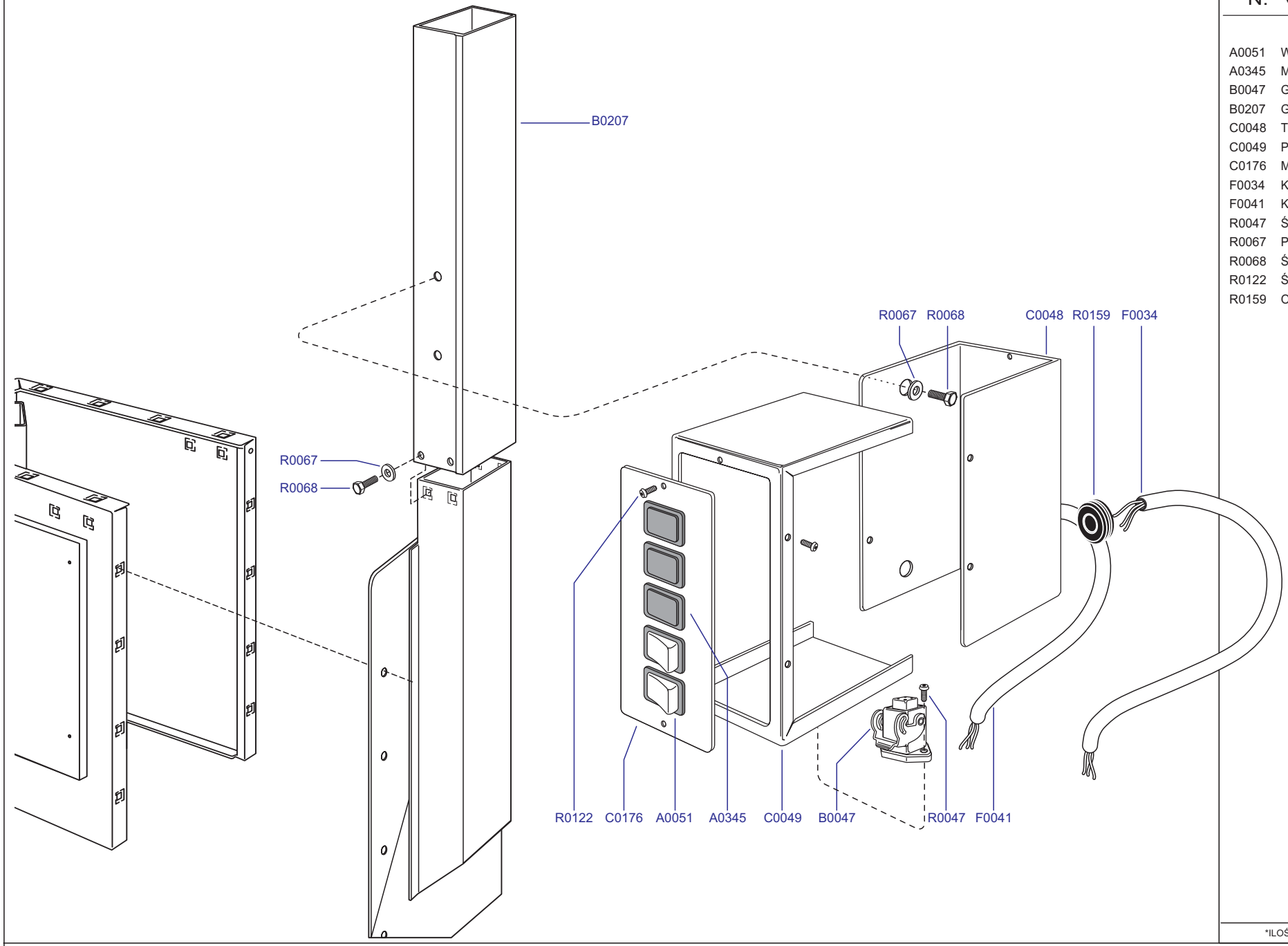

N.	OPIS	II*
A0051	WYŁĄCZNIK	2
A0345	MIEJSCE NA WYŁĄCZNIK	3
B0047	GNIAZDO	1
B0207	GÓRNA CZĘŚĆ KOMINKA	1
C0048	TYLNIA CZĘŚĆ OBUDOWY	1
C0049	PRZEDNIA CZĘŚĆ OBUDOWY	1
C0176	MASKOWNICA	1
F0034	KABEL ZASILANIA	1
F0041	KABEL MASZYNY	1
R0047	ŚRUBA	2
R0067	PODKŁADKA	6
R0068	ŚRUBA	6
R0122	ŚRUBA	8
R0159	OSŁONA KABLA	2

*ILOŚĆ CZĘŚCI W MASZYNIE (TUTAJ)

Uwaga: rysunek służy jako pomoc w odnajdywaniu części maszyny, dla łatwiejszej konserwacji

Comel RICAMBI

ELEMENTY MASZYNY	MP-A-S/R	01/03/2000	TAV-0359
OPIS	NAZWA	DATA OST. ZMIANY	RYSUNEK

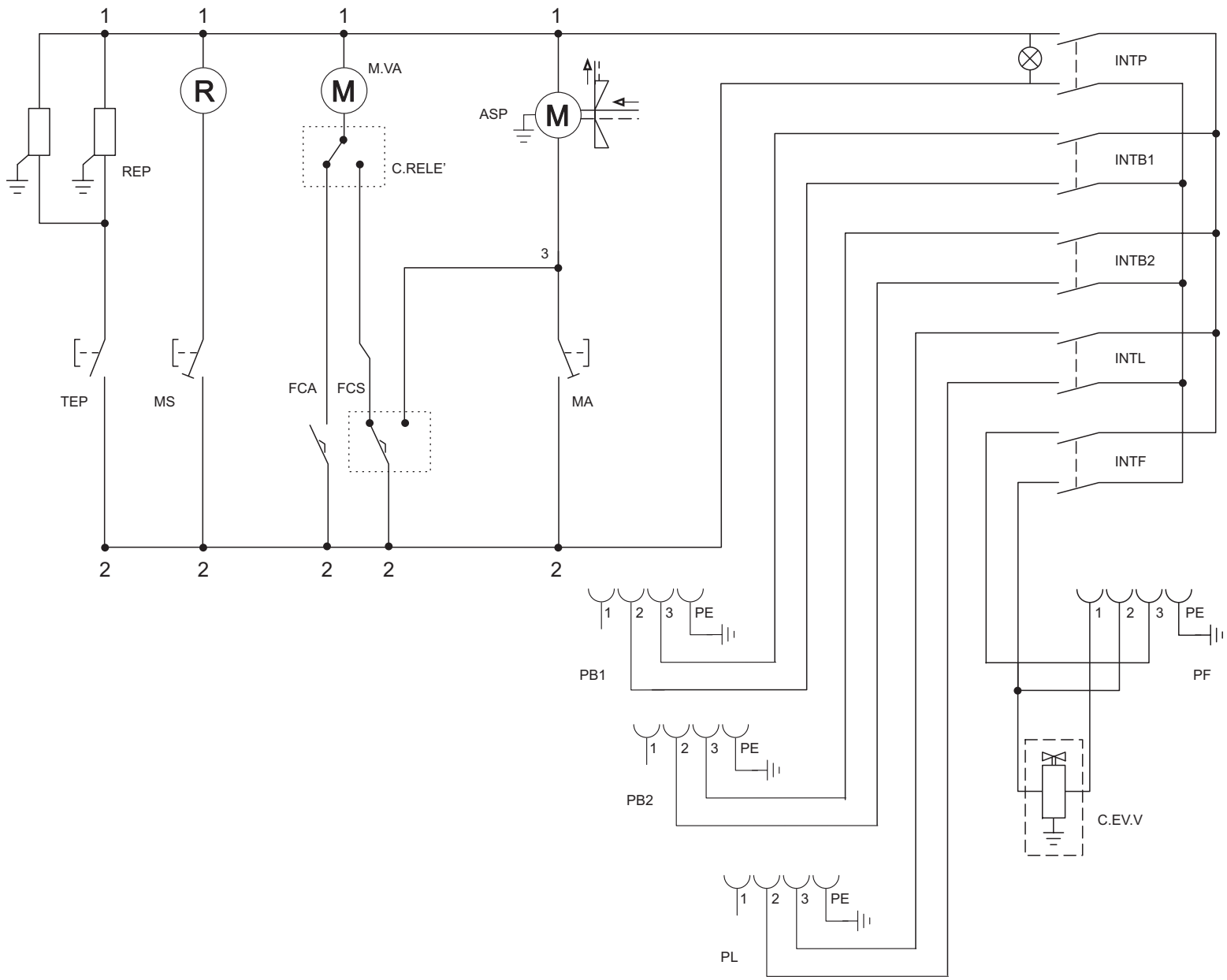

N.	OPIS	II*
INTP	WYŁĄCZNIK PŁYTY	
INTB1	WYŁĄCZNIK 1° RAMIENIA	
INTB2	WYŁĄCZNIK 2° RAMIENIA	
INTL	WYŁĄCZNIK LAMPY	
INTF	WYŁĄCZNIK ŻELAZKA	
TEP	TERMOSTAT PŁYTY	
REP	GRZAŁKA PŁYTY	
ASP	ODSYSACZ	
MA	MIKROWYŁĄCZNIK ODSYSACZA	
M.VA	SILNIK ZAWORU	
R	CEWKA PRZEKAŹNIKA	
FCA	OGRANICZNIK RUCHU ODSYSACZA NA SKRZYNCE	
FCS	OGRANICZNIK RUCHU NAWIEWU NA SKRZYNCE	
MS	MICRO NAWIEWU	
PE	UZIEMIENIE	
C.EV.V	ŁĄCZNIK ELEKTROZAWORU PARY	
PF	GNIAZDKO ŻELAZKA	
PB1	GNIAZDKO1° RAMIENIA	
PB2	GNIAZDKO2° RAMIENIA	
PL	GNIAZDKO LAMPY	

Comel ELETTRICO	SCHEMAT ELEKTRYCZNY	MP-A-S/R	30/11/2000	SE-0127
	OPIS	NAZWA	DATA OST. ZMIANY	RYSUNEK