OZNACZENIE MASZYNY

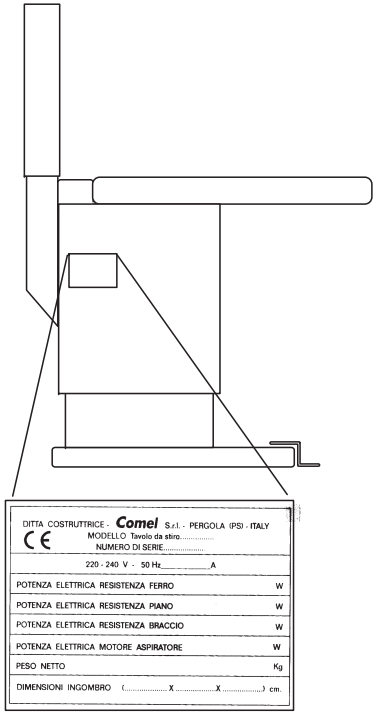

NUMER SERYJNY.....

PN0208

Dane, opisy oraz rysunki zawarte w tym dokumencie **nie są zobowiązujące**. Firma zastrzega sobie prawo do wprowadzania zmian, które uzna za stosowne.

BELLUSSI LTD
OFFICIAL DISTRIBUTOR
94303 ŁÓDŹ - POLAND
UL. KONSTANTYNOWSKA, 34
Web: www.bellussi.com.pl
TEL. +48 042 6342108 - 6342129
FAX +48 042 6342140
e-mail: bellussi@bellussi.com.pl

CO.M.E.L. SRL
COSTR. ELETTROMECCANICHE MACCHINE DA STIRO
61045 PERGOLA (PS) - ITALIA
VIA DELL' INDUSTRIA, 40
ZONA INDUSTRIALE SUD
TEL. 0721/735110 - 735111
FAX 0721/735114
P.O. Box 62 P.IVA 0045639 041 8

INSTRUKCJA OBSŁUGI I KONSERWACJI

MP.A.R
MODELLO

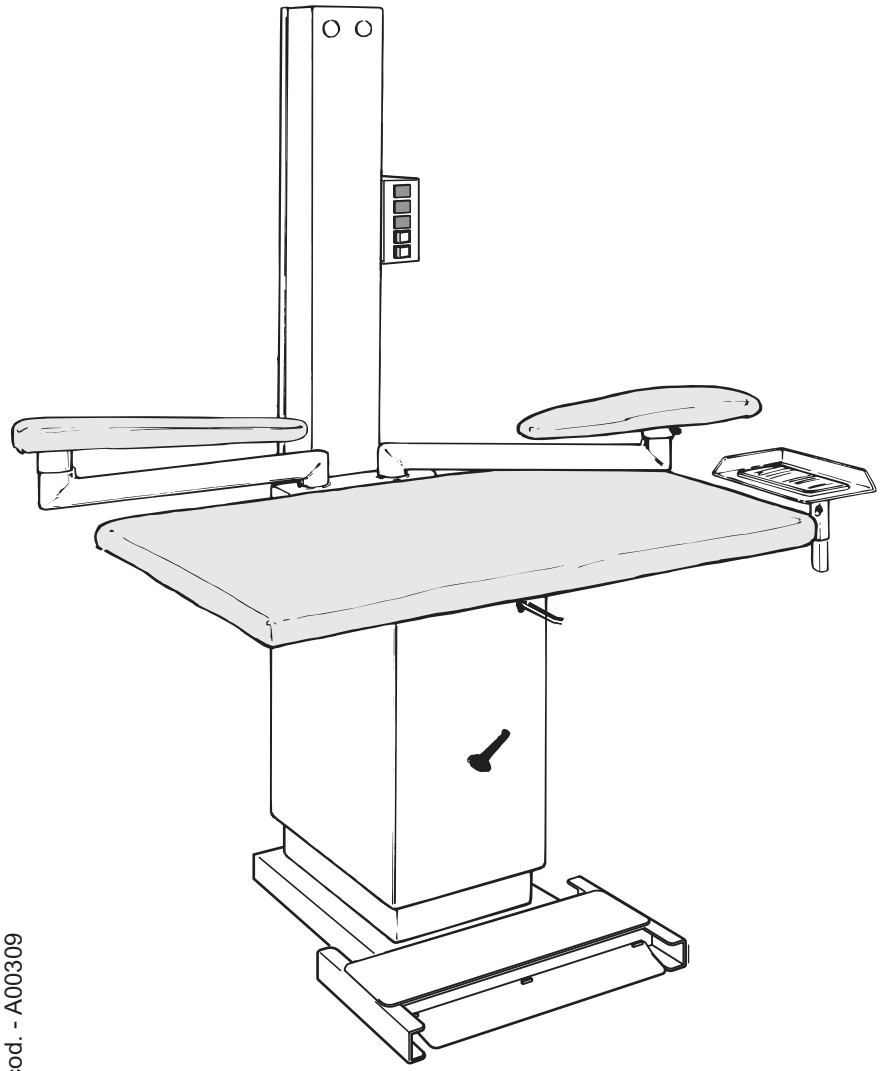

Comel

cod. - A00309

Uważnie czytać

U W A G A

Aby zapewnić bezpieczeństwo operatorowi, oraz w celu uniknięcia jakichkolwiek szkód, przed rozpoczęciem pracy z maszyną należy zapoznać się z instrukcją.

SIMBOLI POSTI SULLA MACCHINA

UWAGA, ROZPOZNANO ŹRÓDŁO CIEPŁA MOŻE WYSTĘPOWAĆ NIEBEZPIECZNA TEMPERATURA

WYŁĄCZYĆ NAPIĘCIE PRZED INTERWENCJĄ NA MASZYNIE

IDENTYFIKUJ PRZEWÓD UZIEMIENIA

SIMBOLI DI INDICAZIONE

NIE USUWAĆ URZĄDZEŃ I OSŁON BEZPIECZEŃSTWA

ZAKAZ INTERWENCJI PRZY URUCHOMIONEJ MASZYNIE

UWAGI BEZPIECZEŃSTWA:

* Bezpieczeństwo elektryczne tego urządzenia jest zapewnione tylko w przypadku, kiedy urządzenie jest podłączone do sprawnej instalacji z uziemieniem, zgodnym z normami bezpieczeństwa elektrycznego. Producent nie może być odpowiedzialny za ewentualne szkody powstałe w wyniku braku uziemienia urządzenia. W przypadku niepewności, skonsultować wykwalifikowanego specjalistę

* Producent nie może ponosić odpowiedzialności za nieprawidłowe, błędne oraz lekkomyślne użytkowanie, przez niewykwalifikowane osoby.

* Nie dotykać urządzenia wilgotnymi rękoma czy stopami.

* Nie pozostawiać bez nadzoru urządzenia, kiedy jest włączone, gdyż może stać się potencjalnym źródłem zagrożenia.

* Przed wykonaniem czynności czyszczenia lub konserwacji odłączyć urządzenie z sieci zasilania, wyjmując wtyczkę z gniazdka.

* W przypadku potrzeby dokonywania ewentualnych napraw, należy skontaktować się z Centrum Pomocy, posiadające autoryzację producenta i pytać o oryginalne części zamienne. Nie przestrzeganie powyższych zaleceń może zmniejszyć bezpieczeństwo pracy urządzenia.

* Kiedy nie korzysta się z urządzenia wyjąc kabel z gniazdka.

Urządzenie jest zgodne z normami **CEE 89/392**

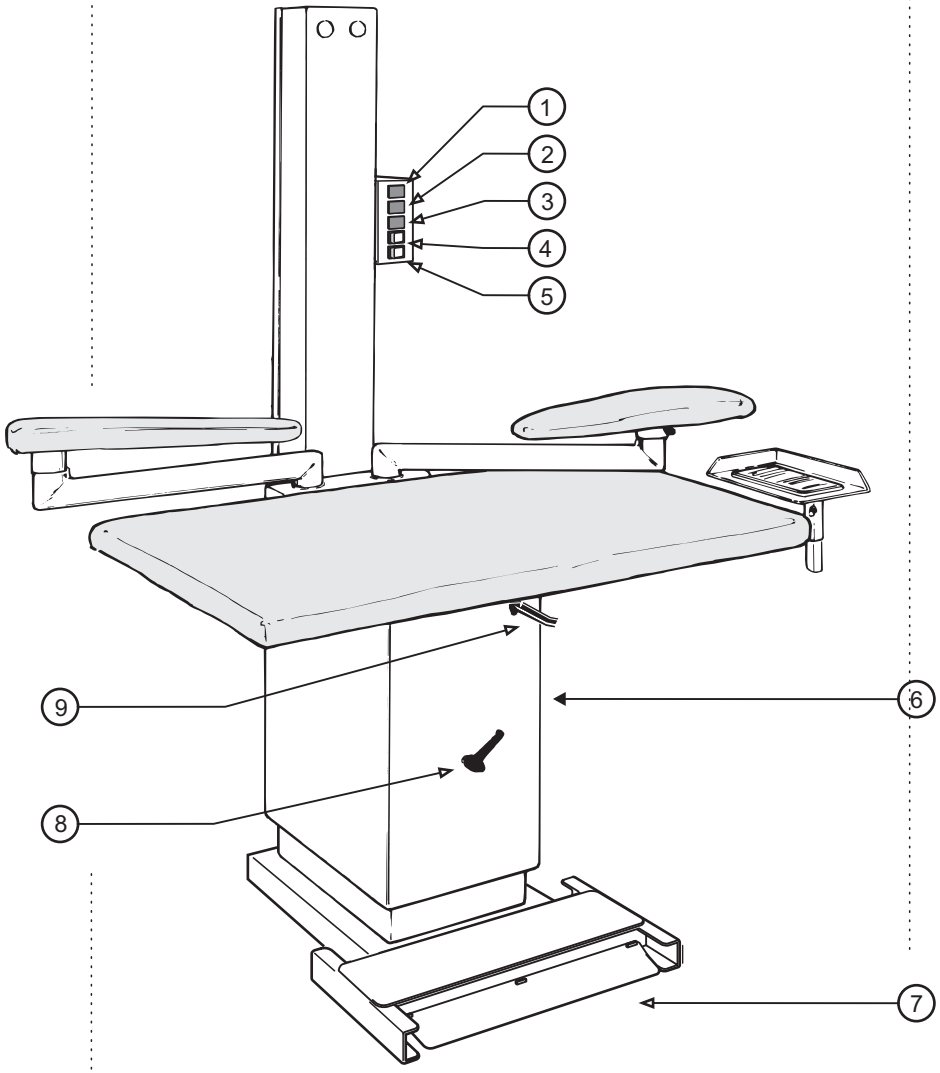

LEGENDA

1__WYŁĄCZNIK ŻELAZKA
2__WYŁĄCZNIK LAMPY
3__WYŁĄCZNIK 2° RAMIENIA
4__WYŁĄCZNIK 1° RAMIENIA
5__WYŁĄCZNIK PŁYTY
6__REGULACJA TEMPERATURY PŁYTY
7__PEDAŁ NADMUCHU
8__PEDAŁ ODSYSANIA
9__REGULACJA WYSOKOŚCI MASZYNY
10_REGULACJA ODSYSANIA I NADMUCHU

UŻYTKOWANIE URZĄDZENIA:

PODŁĄCZENIE

1) Podłączenie elektryczne kabla maszyny:

- jednofazowe: wyłącznik ścienny z bezpiecznikiem10 Amp.

URUCHOMIENIE

a) Nacisnąć główny wyłącznik bezpieczeństwa.

b) Nacisnąć wyłącznik (5) , który zasila maszynę i płyty.

Maszyna wyposażona jest w akcesoria, które włącza się za pomocą następujących wyłączników: aby włączyć pierwsze ramię, nacisnąć (4), aby włączyć drugie ramię, nacisnąć (3), jeżeli jest lampa, uruchamia się wyłącznikiem (2), natomiast żelazko uruchamia (1).

c) Za pomocą pokrętła (6) ustawić temperaturę płyty; zaleca się ustawienie temperatury około 80-90°C .

d) zasysaniem płyty oraz ramienia(jeżeli jest w wyposażeniu) steruje się za pomocą pedału (7).

e) Za pomocą (9) można regulować nadmuch płyty

f) Maszyna jest wyposażona w regulację wysokości, można, odkręcając dźwignię (8) uzyskujemy dostęp do regulacji; po ustawieniu pożądanej wysokości, blokuje się wysokość za pomocą

tej samej dźwigni (8)

WYŁĄCZENIE

a) Kilka minut przed zakończeniem dnia pracy, wyłączyć wszystkie wyłączniki, sprawdzając czy odpowiednie lampki zgasły.

b) Wyłączyć główny wyłącznik bezpieczeństwa.

PROBLEMY z płytą do prasowania

Płyta zimna lub przegrzana	- Termostat działa niepoprawnie lub jest źle wyregulowany	- Wymienić termostat lub wyregulować temperaturę na 80° - 90°
Odsysanie płyty nie wystarczające lub brak odsysania.	- Filc zapchany	- Wymienić.
Odsysacz nie działa	- Silnik odsysania spalił się. - Kondensator silnika spalił się. - Micro pedała popsuty. - kabel elektryczny popsuty.	- Wymienić. - Wymienić. - Wymienić. - Wymienić.

W przypadku awarii lub/i nieprawidłowego działania urządzenia, wyłączyć je. W przypadku potrzeby dokonywania ewentualnych napraw, należy skontaktować się z serwisem, posiadające autoryzację producenta i pytać o oryginalne części zamienne. Nie przestrzeganie powyższych zaleceń może zmniejszyć bezpieczeństwo pracy urządzenia.

RICAMBI
DEL COSTRUTTORE

W przypadku potrzeby dokonywania ewentualnych napraw, należy skontaktować się z serwisem, posiadającym autoryzację producenta i pytać o oryginalne części zamienne. Nie przestrzeganie powyższych zaleceń może zmniejszyć bezpieczeństwo pracy urządzenia.

Comel

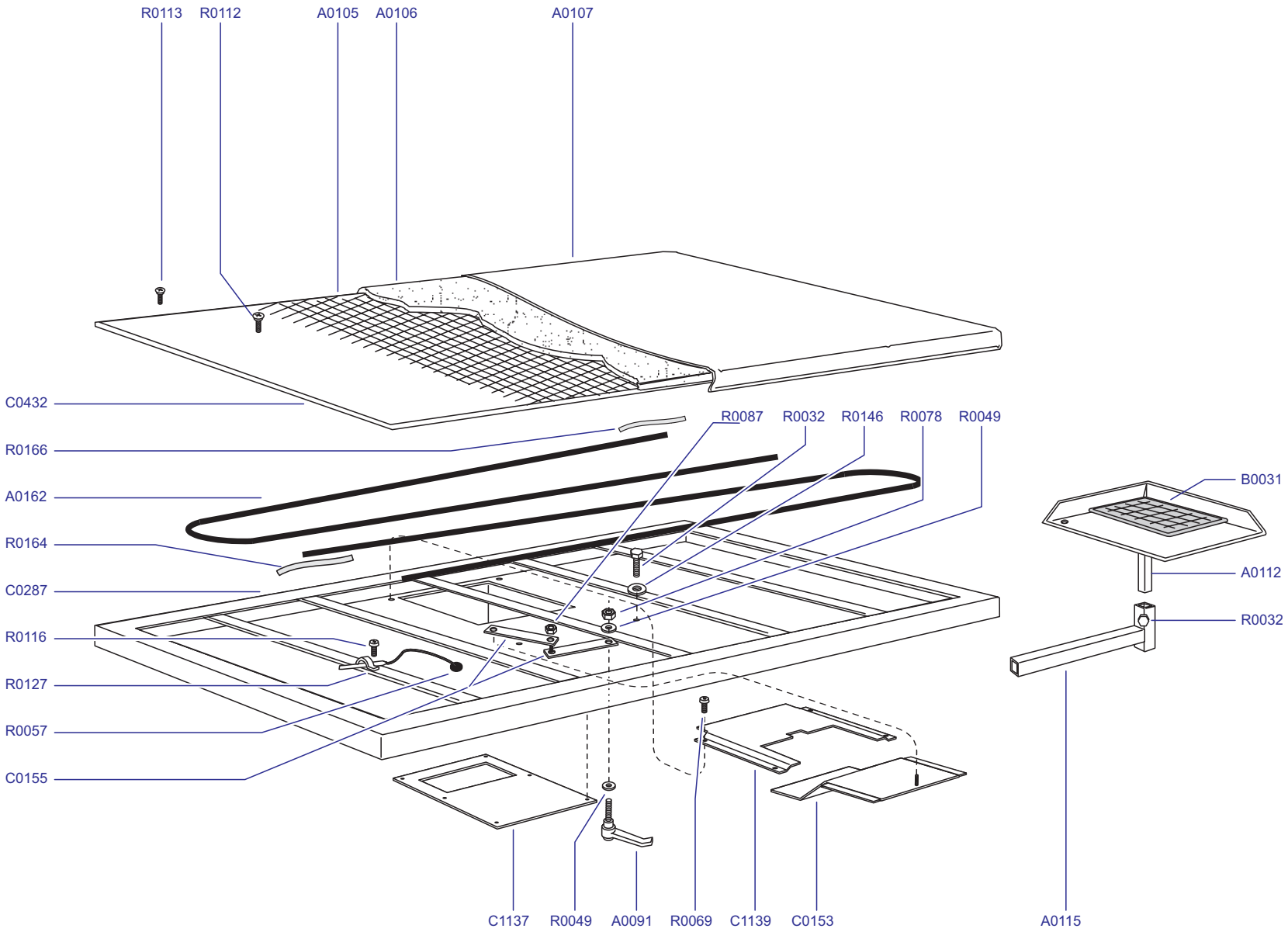

N.	OPIS	II*
A0091	DŹWIGNIA	1
A0105	SIATKA PŁYTY	1
A0106	FILC	1
A0107	PŁÓTNO	1
A0112	PŁYTA	1
A0115	PODPORA	1
A0162	GRZAŁKA	1
B0031	PODKŁADKA NA ŻELAZKO	1
C0153	DŁAWICA ODSYSANIA	1
C0155	DRĄŻEK ZAWORU	1
C0287	PŁYTA	1
C0432	PŁYTA Z OTWORAMI	1
C1137	KOŁNIERZ	1
C1139	PROWADNICA DŁAWICY ODSYS.	1
R0032	ŚRUBA	6
R0049	PODKŁADKA	2
R0057	OSŁONA KABLA	1
R0069	ŚRUBA	4
R0078	NAKRĘTKA	1
R0087	NAKRĘTKA	1
R0112	ŚRUBA	15
R0113	ŚRUBA	24
R0116	ŚRUBA	1
R0127	DŁAWIK	1
R0146	PODKŁADKA	4
R0164	OSŁONA	1
R0166	OSŁONA	4

*ILOŚĆ CZĘŚCI W MASZYNIE (TUTAJ)

Uwaga: rysunek służy jako pomoc w odnajdywaniu części maszyny, dla łatwiejszej konserwacji

Comel RICAMBI

PŁYTA	MP-A-R	01/03/2000	TAV-0354
OPIS	NAZWA	DATA OST. ZMIANY	RYSUNEK

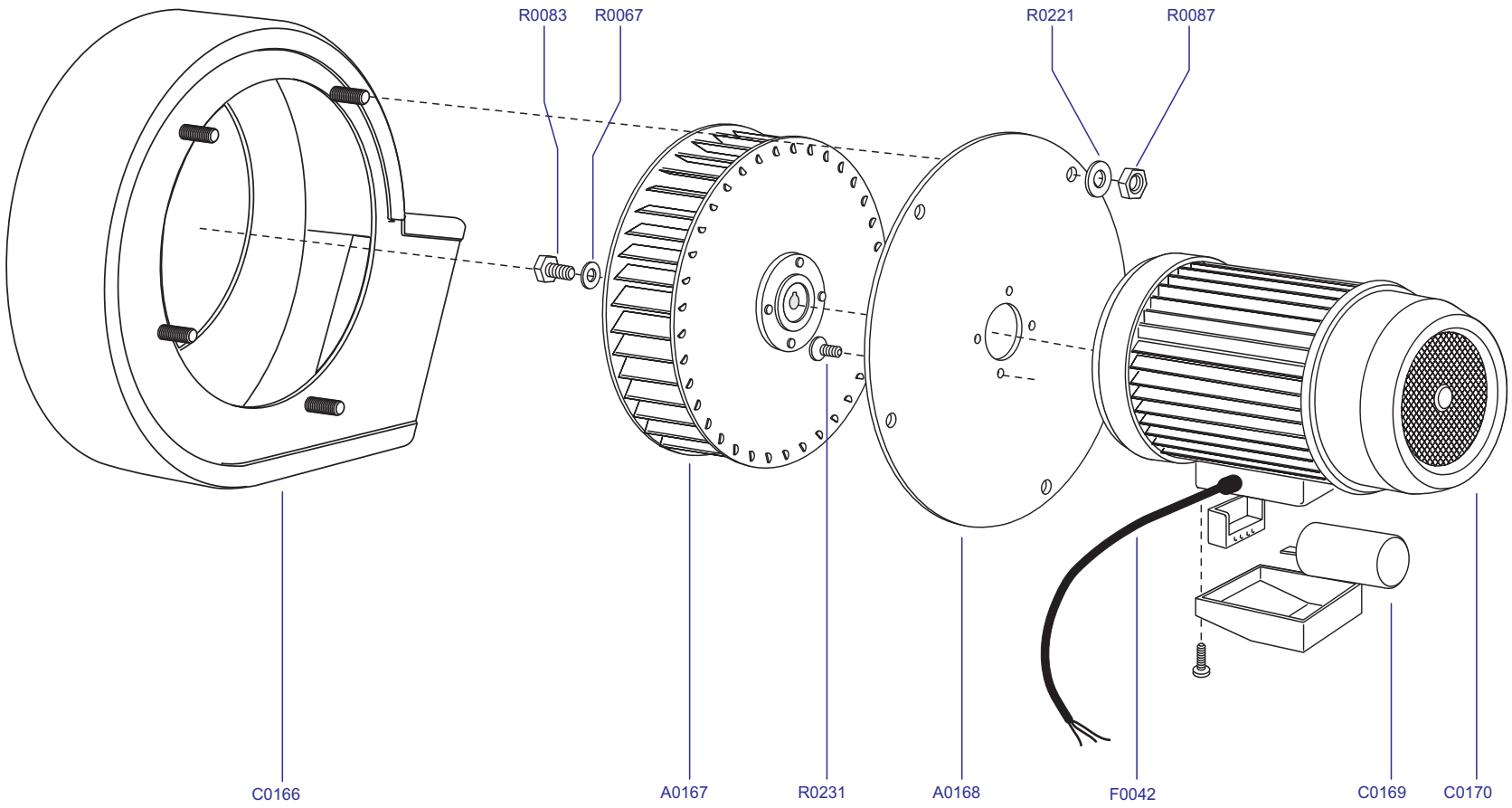

N.	OPIS	II*
A0167	WIRNIK	1
A0168	KOŁNIERZ SILNIKA	1
C0166	OSŁONA ODSYSACZA	1
C0169	KONDENSATOR	1
C0170	SILNIK ODSYSACZA	1
F0042	KABEL	1
R0067	PODKŁADKA	1
R0083	ŚRUBA	1
R0087	NAKRĘTKA	4
R0221	PODKŁADKA	4
R0231	ŚRUBA	4

*ILOŚĆ CZĘŚCI W MASZYNIE (TUTAJ)

Uwaga: rysunek służy jako pomoc w odnajdywaniu części maszyny, dla łatwiejszej konserwacji

Comel RICAMBI

ODSYSANIE I SILNIK PRZEMYSŁOWY (HP 0,8JEDNOFAZOWY)	BR R (AKCESORIA)	01/10/1999	TAV-0256
OPIS	NAZWA	DATA OST. ZMIANY	RYSUNEK

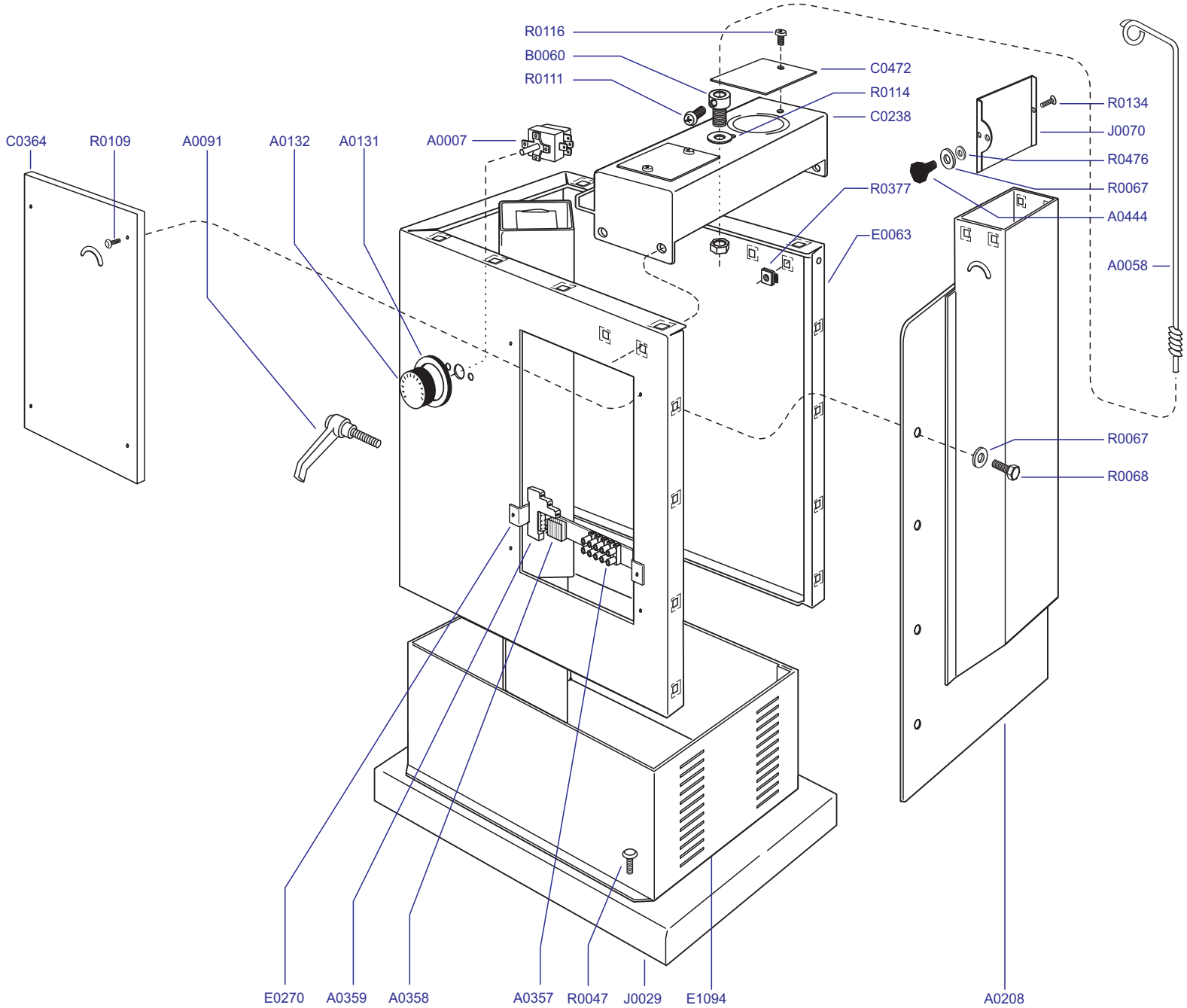

N.	OPIS	II*
A0007	TERMOSTAT PŁYTY	1
A0058	DRĄŻEK NOŚNY KABLA	1
A0091	DŹWIGNIA REGULACJI	1
A0131	OSŁONA TERMOSTATU	1
A0132	POKRĘTŁO TERMOSTATU	1
A0208	DOLNA CZĘŚĆ KOMINA	1
A0357	KOSTKA ELEKTRYCZNA	1
A0358	PRZEKAŹNIK	1
A0359	GNIAZDO PRZEKAŹNIKA	1
A0444	UCHWYT	1
B0060	ZŁĄCZKA	1
C0149	PEDAŁ	2
C0238	PODPORA RAMIENIA	1
C0364	DRZWICZKI	1
C0472	ZAŚLEPKA	2
E0063	OBUDOWA	1
E0270	PODPORA	1
J0029	PODSTAWA	1
J0070	ZAWÓR	1
E1094	OSŁONA	1
R0047	ŚRUBA	6
R0057	OSŁONA KABLA	3
R0067	PODKŁADKA	21
R0068	ŚRUBA	14
R0109	ŚRUBA	2
R0111	ŚRUBA	1
R0114	NAKRĘTKA	1
R0116	ŚRUBA	4
R0134	ŚRUBA	2
R0377	NAKRĘTKA	22
R0476	PODKŁADKA TEFLONOWA	1

*ILOŚĆ CZĘŚCI W MASZYNIE (TUTAJ)

Uwaga: rysunek służy jako pomoc w odnajdywaniu części maszyny, dla łatwiejszej konserwacji

Comel RICAMBI

DOLNA CZĘŚĆ MASZYNY	MP-A-R-S / MP-A-R	15/11/2001	TAV-0560
OPIS	NAZWA	DATA OST. ZMIANY	RYSUNEK

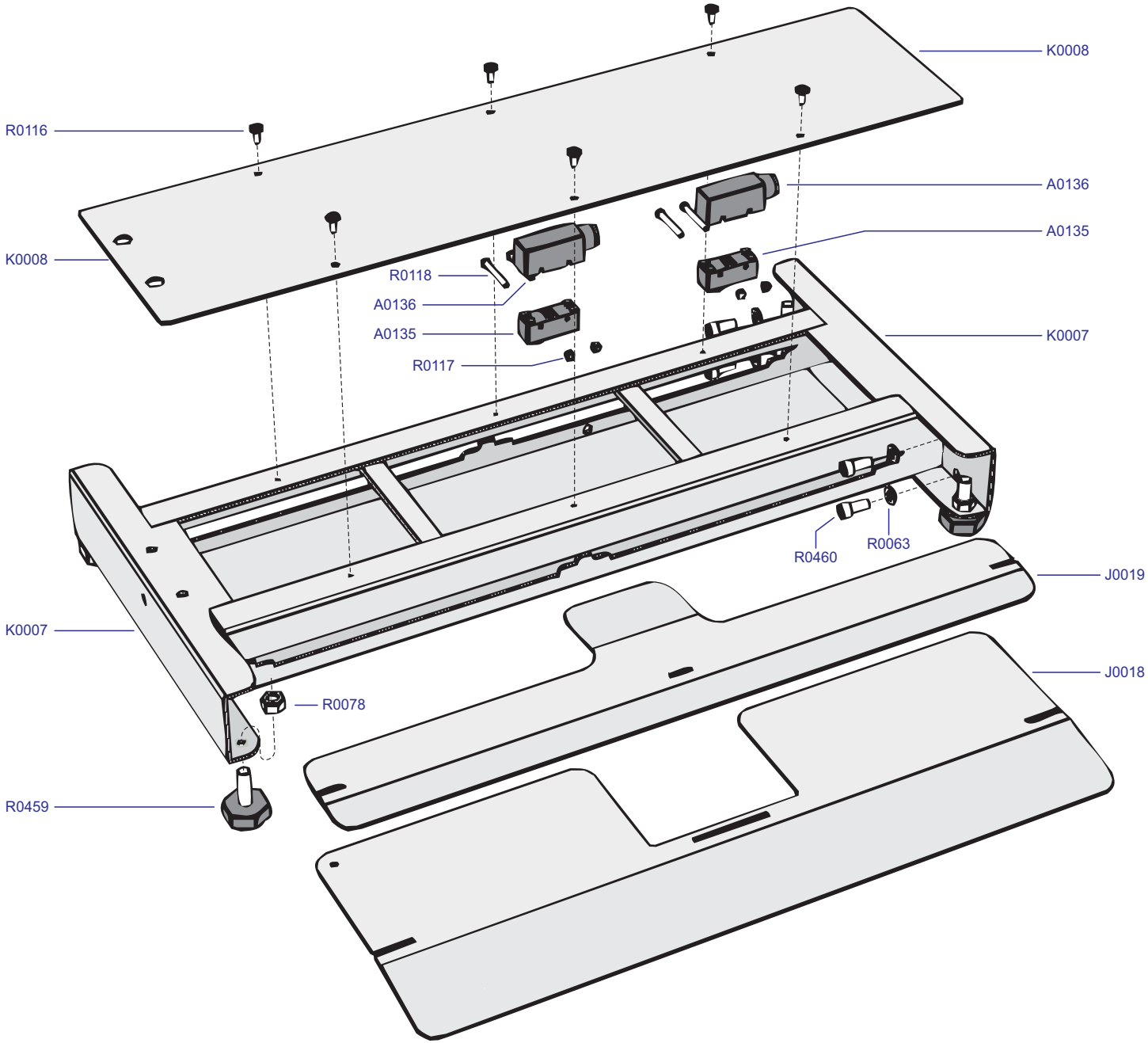

N.	OPIS	II*
A0135	MIKROWYŁĄCZNIK	2
A0136	OSŁONA MIKROWYŁĄCZNIK	2
J0018	PEDAŁ ODSYSANIA	1
J0019	PEDAŁ NAWIEWU	1
K0007	OBUDOWA PEDAŁU	1
K0008	OSŁONA PEDAŁU	1
R0078	NAKRĘTKA	4
R0116	ŚRUBA	6
R0117	NAKRĘTKA	4
R0118	ŚRUBA	4
R0459	PEDAŁ	4

*ILOŚĆ CZĘŚCI W MASZYNIE (TUTAJ)

Uwaga: rysunek służy jako pomoc w odnajdywaniu części maszyny, dla łatwiejszej konserwacji

Comel RICAMBI

PEDAŁ ODSYSANIA I NAWIEWU	BR-MP	17/07/2000	TAV-0760
OPIS	NAZWA	DATA OST. ZMIANY	RYSUNEK

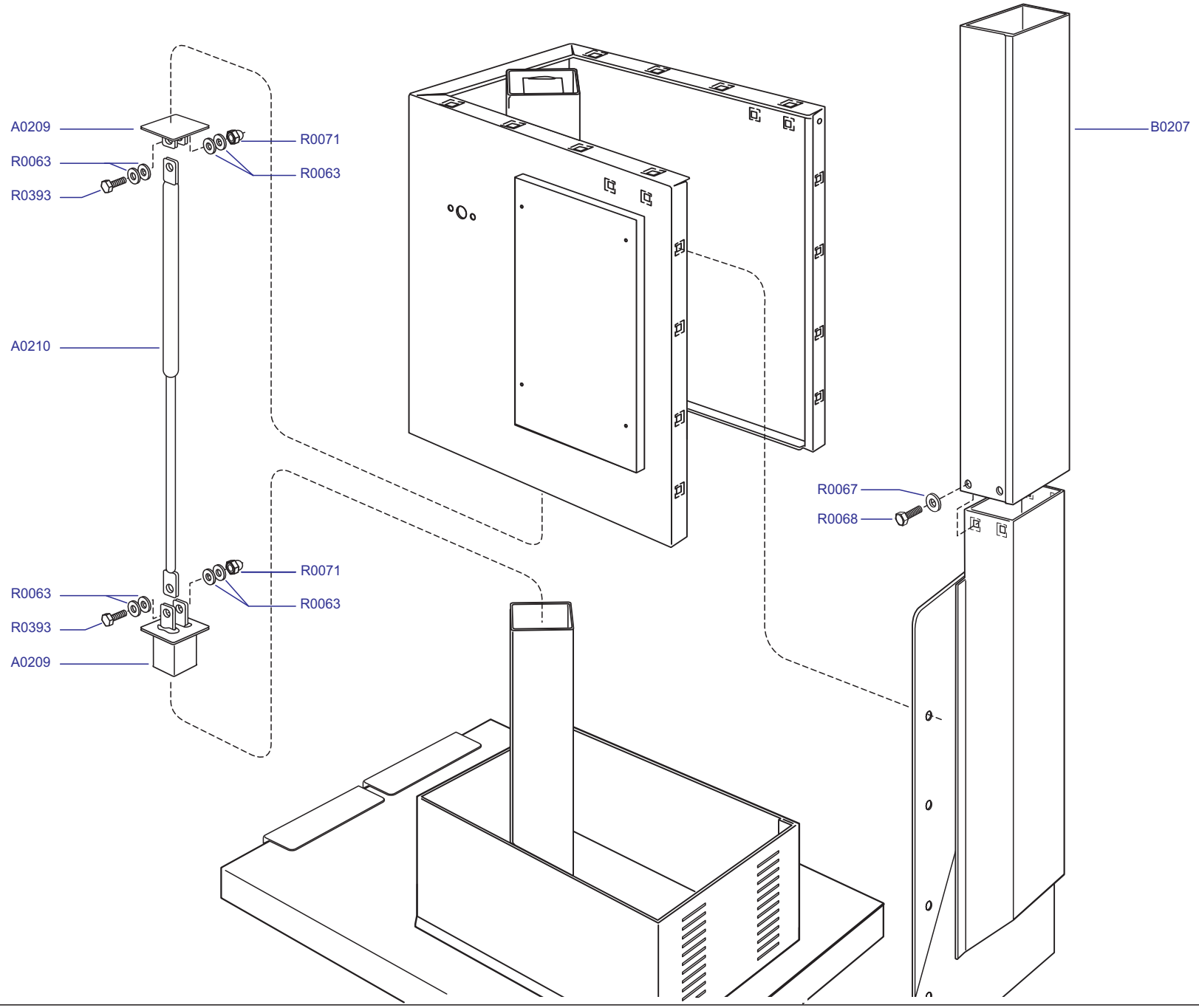

N.	OPIS	II*
A0209	PODPORY TŁOKA	1
A0210	TŁOK	1
B0207	GÓRNA CZĘŚĆ KOMINA	1
R0063	PODKŁADKA	8
R0067	PODKŁADKA	4
R0068	ŚRUBA	4
R0071	NAKRĘTKA	2
R0393	ŚRUBA	2

*ILOŚĆ CZĘŚCI W MASZYNIE (TUTAJ)

Uwaga: rysunek służy jako pomoc w odnajdywaniu części maszyny, dla łatwiejszej konserwacji

Comel RICAMBI

ELEMENTY MASZYNY	MP-A-R-S	01/03/2000	TAV-0356
OPIS	NAZWA	DATA OST. ZMIANY	RYSUNEK

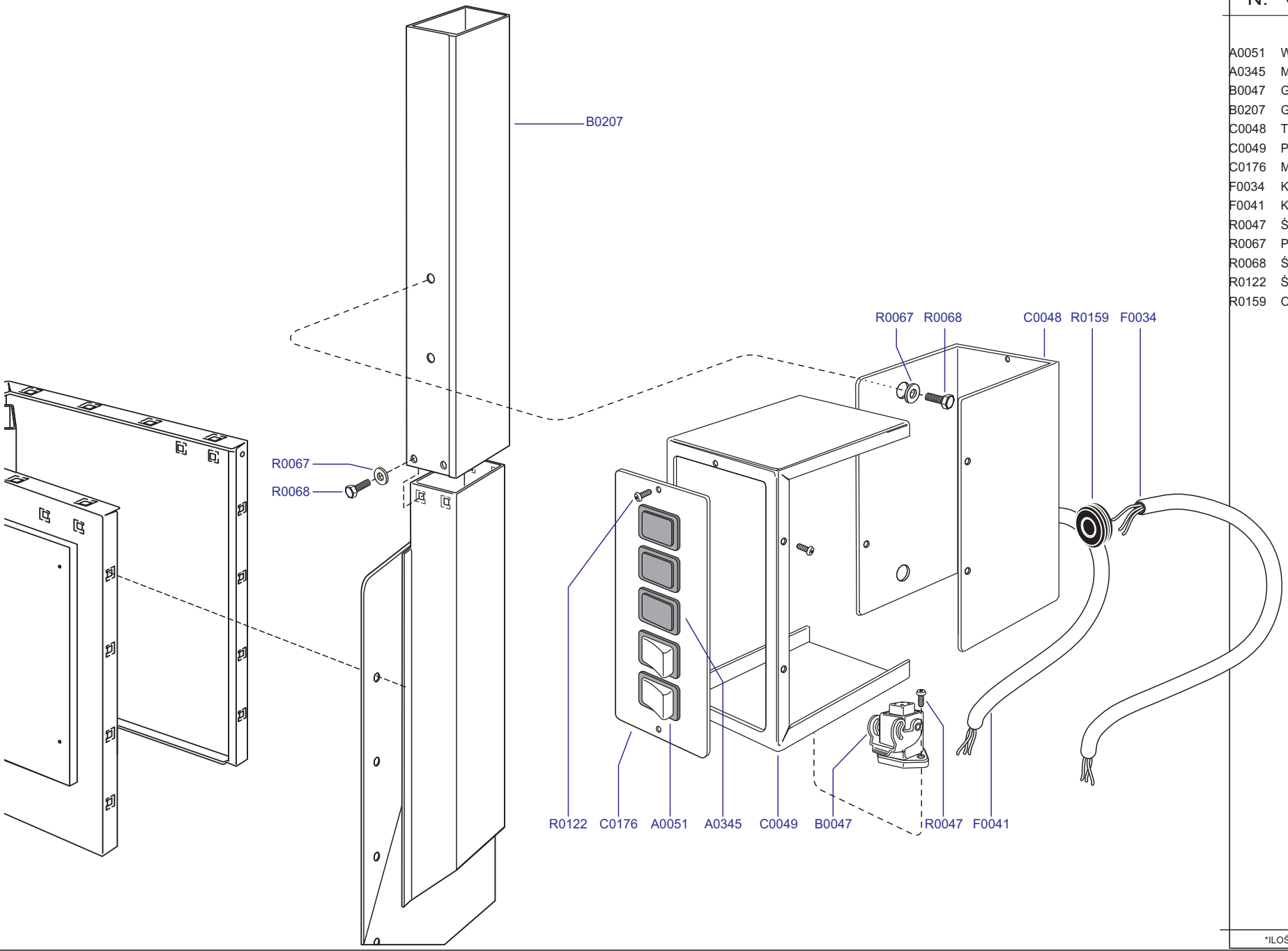

N.	OPIS	II*
A0051	WYŁĄCZNIK	2
A0345	MIEJSCE NA WYŁĄCZNIK	3
B0047	GNIAZDO	1
B0207	GÓRNA CZĘŚĆ KOMINKA	1
C0048	TYLNIA CZĘŚĆ OBUDOWY	1
C0049	PRZEDNIA CZĘŚĆ OBUDOWY	1
C0176	MASKOWNICA	1
F0034	KABEL ZASILANIA	1
F0041	KABEL MASZYNY	1
R0047	ŚRUBA	2
R0067	PODKŁADKA	6
R0068	ŚRUBA	6
R0122	ŚRUBA	8
R0159	OSŁONA KABLA	2

*ILOŚĆ CZĘŚCI W MASZYNIE (TUTAJ)

Uwaga: rysunek służy jako pomoc w odnajdywaniu części maszyny, dla łatwiejszej konserwacji

Comel RICAMBI

OPIS	NAZWA	DATA OST. ZMIANY	RYSUNEK
ELEMENTY SKRZYNKI POLECEŃ	MP-A-S/R	01/03/2000	TAV-0359

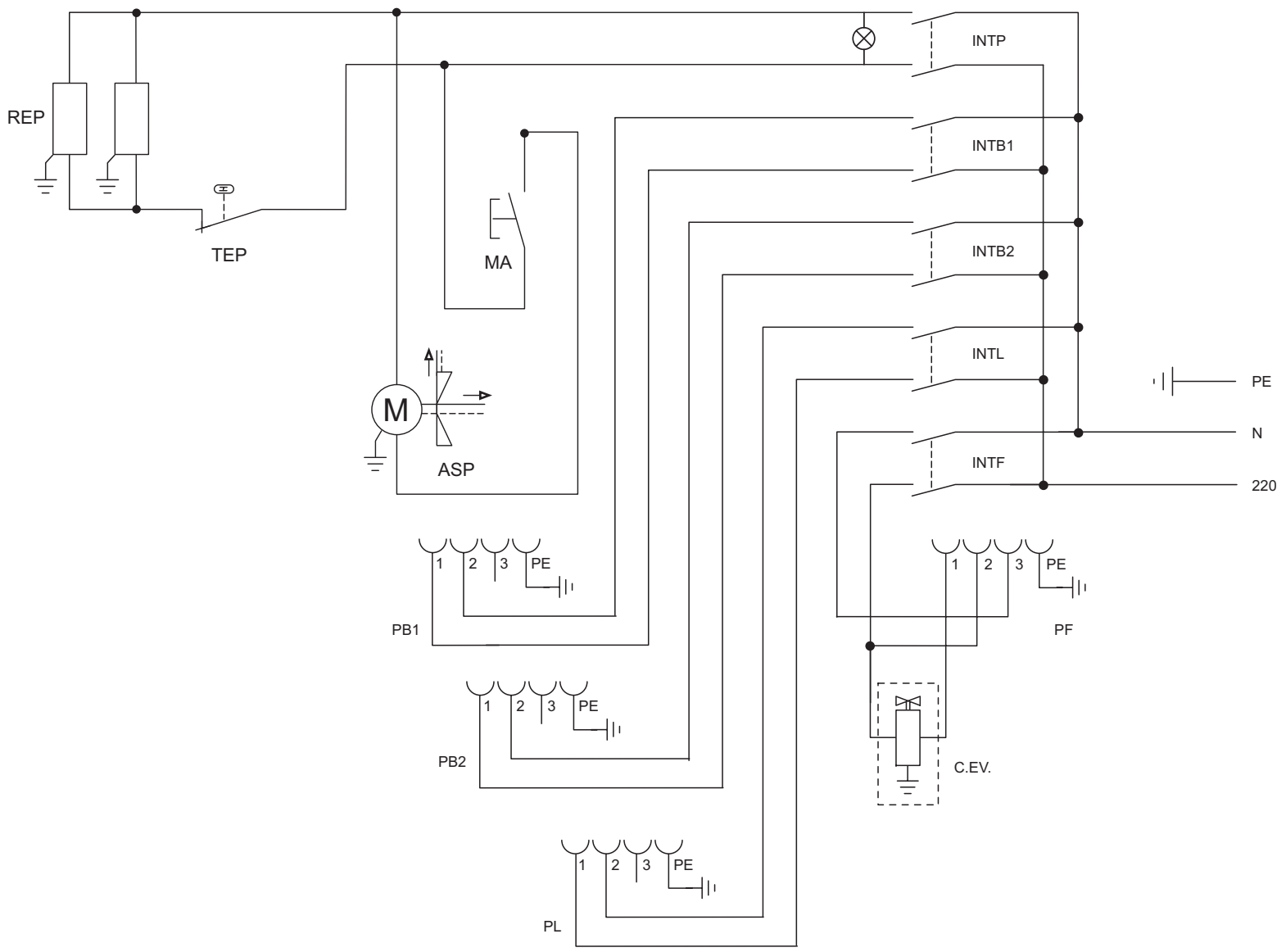

N. OPIS II*

INTP	WYŁĄCZNIK PŁYTY
INTB1	WYŁĄCZNIK 1° RAMIENIA
INTB2	WYŁĄCZNIK 2° RAMIENIA
INTL	WYŁĄCZNIK LAMPY
INTF	WYŁĄCZNIK ŻELAZKA
REP	GRZAŁKA PŁYTY
MA	MIKROWYŁĄCZNIK ODSYSACZA
ASP	ODSYSACZ
TEP	TERMOSTAT PŁYTY
PB1	GNIAZDKO1° RAMIENIA
PB2	GNIAZDKO2° RAMIENIA
PL	GNIAZDKO LAMPY
C.EV.	ŁĄCZNIK ELEKTROZAWORU
PF	GNIAZDKO ŻELAZKA
PE	UZIEMIENIE
N	NEUTRALNY

Comel ELETTRICO	SCHEMAT ELEKTRYCZNY	MP/A/R (STANDARD)	18/04/2000	SE-0097
	OPIS	NAZWA	DATA OST. ZMIANY	RYSUNEK